T700 - Capacidad en volumen del proceso 700 L por ciclo

ECODAS

COMPLY WITH STAAT STANDARDS

Nuestro proceso patentado está diseñado para **triturar y esterilizar los desechos** infecciosos mediante vapor saturado. El triturado y la esterilización se realizan en **un sistema totalmente cerrado y automatizado, de acero inoxidable, sin manipulación intermedia** de los residuos.

Los residuos contaminados se cargan en la cámara superior donde una trituradora industrial reduce los desechos en trozos pequeños. Usando la gravedad, el material procesado cae en la cámara de tratamiento inferior.

Después de la trituración, los residuos y todas las partes interiores de la máquina se calientan por vapor a 138 ° C y se presurizan a 3,5 bar.

La esterilización se consigue manteniendo una temperatura de 138 ° C en el núcleo de los residuos durante 10 minutos.

Después del proceso de enfriamiento, el producto final es seguro para reciclar o para eliminar como desecho ordinario. Los residuos se esterilizan (inactivación microbiana = 10^8) y se reducen en volumen hasta en un 80%.

Con una duración de 30 minutos de promedio por ciclo, el proceso está totalmente automatizado y controlado. Un sistema de control informatizado escanea el proceso e imprime y graba automáticamente en una tarjeta de memoria un informe de lotes al final de cada ciclo, con los parámetros esenciales de esterilización para un mantenimiento preciso de los registros.

Homologado por el Consejo Superior de Salud Pública de Francia bajo la dirección del Ministerio de Salud y del Ministerio de Medio Ambiente.

ASME CE TÜVRheinland CERT ISO 9001

T700 - Capacidad en volumen del proceso 700 L por ciclo

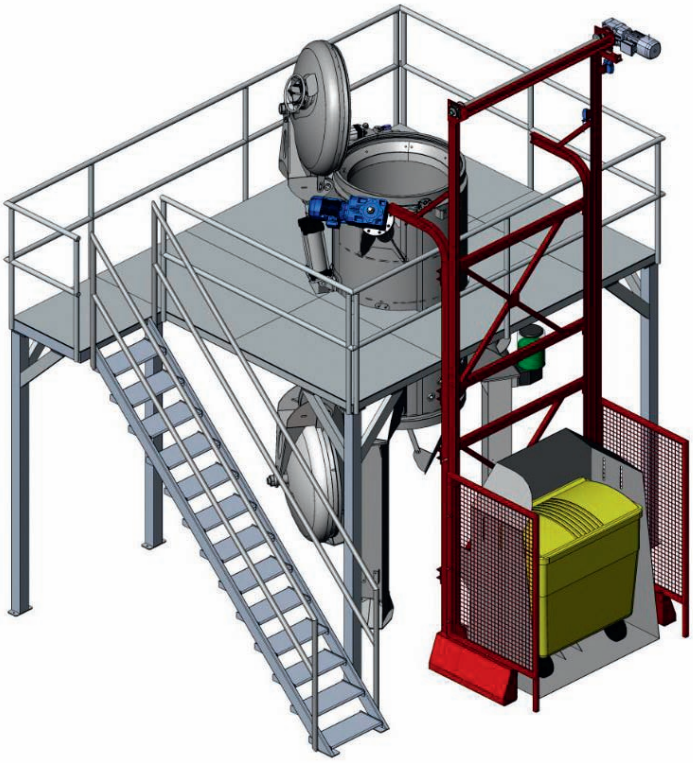

Especificaciones técnicas

Características generales

Tamaño (L x P x A)	460 x 430 x 520 cm
Peso total en vacío	2500 kg
Peso máximo,lleno de agua para examen hidráulico decenal	4700 kg
Tensión kg/cm²	2,0 kg/cm²
Presión del vapor	8 bar
Flujo del vapor	230 kg/h
Aire comprimido	6 bar
Voltaje 380 V / Trifásico	20 kW

Características funcionales

Duración media del ciclo	30 minutos
Volumen tratado	700 litros
Densidad media del residuo	100 - 150 kg/m³
Peso medio tratado	70 - 105 kg/ciclo
Esterilización. (Reducción)	10^8
Reducción del volumen de los residuos	80%

Consumo / ciclo

Vapor	18 kg
Electricidad	3,5 kWh
Agua	30 litros

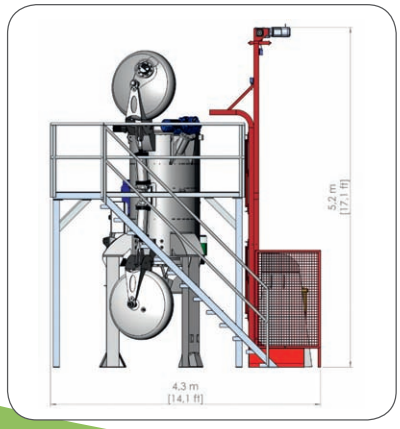

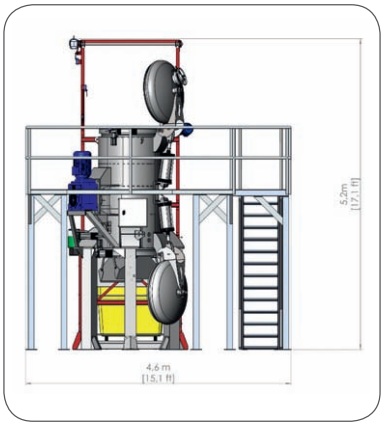

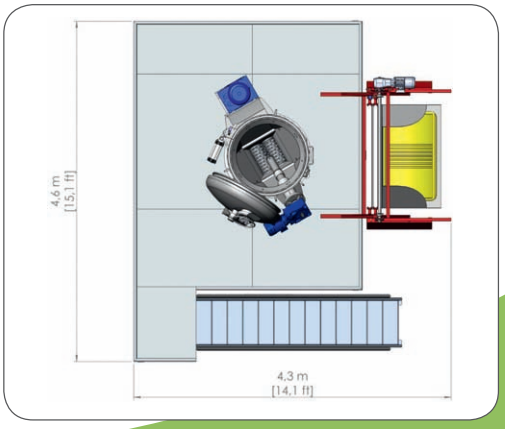

28 rue Sébastopol
59100 ROUBAIX - FRANCE

Tél. +333 20 70 98 65
Fax +333 20 36 28 05

contact@ecodas.com
www.ecodas.com

CUANDO SALUD SE CONJUGA CON MEDIO AMBIENTE